QUADLOCK ROAD S6082
4-Punkt-Traverse

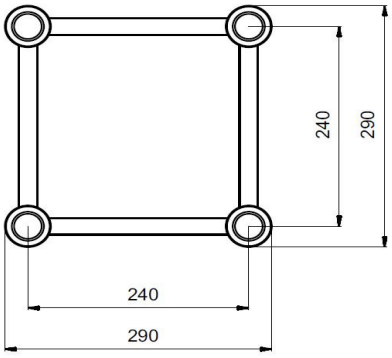

Maße in Millimeter

Systemkomponenten (Geraden):		
Bezeichnung	Best.-Nr.	Gewicht (kg)
QUADLOCK ROAD S6082- 210	60306340	2,8
QUADLOCK ROAD S6082- 290	60306342	3,2
QUADLOCK ROAD S6082- 500	60306344	4,1
QUADLOCK ROAD S6082- 1000	60306346	6,2
QUADLOCK ROAD S6082- 1500	60306350	8,4
QUADLOCK ROAD S6082- 2000	60306352	10,6
QUADLOCK ROAD S6082- 2500	60306354	12,7
QUADLOCK ROAD S6082- 3000	60306356	14,9
QUADLOCK ROAD S6082- 4000	60306358	19,2
QUADLOCK ROAD S6082- 5000	60306360	23,5

Verwendete Werkstoffe:

Legierung	EN-AW 6082 T6 (AlSi1MgMn)
Gurtrohre	50 x 2 mm
Streben	16 x 2 mm
Zubehör/Element	4x Verbindungskonus, 8x Zapfen, 8x Splint
Artikelnummer	60302895

Lasttabelle QUADLOCK ROAD S6082:				
Spannweite	Punktlast	Durchbiegung	Gleichlast	Durchbiegung
(m)	(kg)	(mm)	(kg/m)	(mm)
2	1664	2,6	1655	3,2
4	832	10,3	416	12,9
6	555	23,3	185	29,1
8	416	41,4	104	51,7
10	332	64,6	66	80,8
12	277	93,0	46	116,3
14	238	126,6	34	158,3
16	208	165,4	27	206,8

Maximale Systemlänge: 16 Meter

Die hier angegebene Belastbarkeit beruht auf Berechnungen nach EUROCODE 9. Diese Lasten berücksichtigen nicht das Eigengewicht des Trägers. Die Lasttabelle gilt nur für lineare Segmente des Traversensystems ALUTRUSS QUADLOCK ROAD S6082 4-Punkt-Traverse.
Es dürfen nur ruhende Lasten aufgebracht werden. Dynamische Lasten sind nicht zulässig. Ist geplant, dynamische Lasten einzubringen, hat der Anwender geeignete Nachweise vorzulegen.
Es sind nur Lasten an den Schnittpunkten der Diagonalen mit den Gurten zulässig. Auch bei über die Trägerlänge verteilten Lasten dürfen die Lasten nur an den Schnittpunkten der Diagonalen mit den Gurten eingebracht werden.
Bei längeren Spannweiten (≥ 6,0 m) ist die ALUTRUSS BILOCK BQ2-Strecke im Abstand von max. 3,0 m gegen seitliches Kippen zu sichern.
Vor jedem Einbau sind die Traversen und alle Verbindungsmittel durch Sichtkontrolle auf Beschädigungen oder Verformungen zu prüfen. Es dürfen nur unbeschädigte und unverformte Aluminium-Träger und Verbindungsmittel verwendet werden.
Zur Einhaltung der BS- und ANSI-Standards die angegebene Belastbarkeit mit Faktor 0,85 multiplizieren.
Das System unterliegt der Produktionskontrolle durch den TÜV Nord.

Stand:
08.03.2024